Beschreibung

- Einsätze für Rundsteckverbinder EPIC® M23P

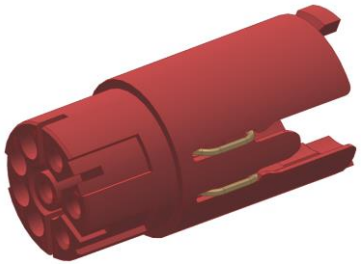

Allgemeine Merkmale

Serie		M23P
Version		Buchse
Pin-Konfiguration		3+PE+4
Bemessungsspannung in V		1000 V (2 mm Kontakte, Höhe 2000 m)
	optional	630 V (2 mm Kontakte, Höhe 5000 m)
		250 V (1 mm Kontakte)
Bemessungsstoßspannung		8 kV (2 mm Kontakte)
		4 kV (1 mm Kontakte)
Bemessungsstrom in A		30 A (2 mm Kontakte, bei Klemmenquerschnitt 4,0 mm²)
		7 A (1 mm Kontakte)
Durchgangswiderstand		< 4 mOhm
Durchgangswiderstand PE-Kontakt		< 100 mOhm
Kontakte		Sind separat zu bestellen
Anzahl der Kontakte		8 (3+PE+4)
Kabelanschluss		Crimpanschluss: 0,5 - 4,0 mm² (2 mm Kontakte) Crimpanschluss: 0,14 - 1,0 mm² (1 mm Kontakte)
Steckzyklen		500
Temperaturbereich		-20°C bis +130°C
	optional	-50°C bis +130°C (EPDM)
Verschmutzungsgrad		3

Materialien und Oberflächen

Kontaktträger	PA
Isolierkörper	PA
PE- Kontakt	Messing

Zulassungen

UL- Zertifizierung	In Vorbereitung

Standard

Sicherheitsstandard	IEC 61984; UL 1977; UL 2238

Wir behalten uns alle Rechte nach DIN ISO 16016 vor.
PD 0019/05_04.18DE

Technische Zeichnungen

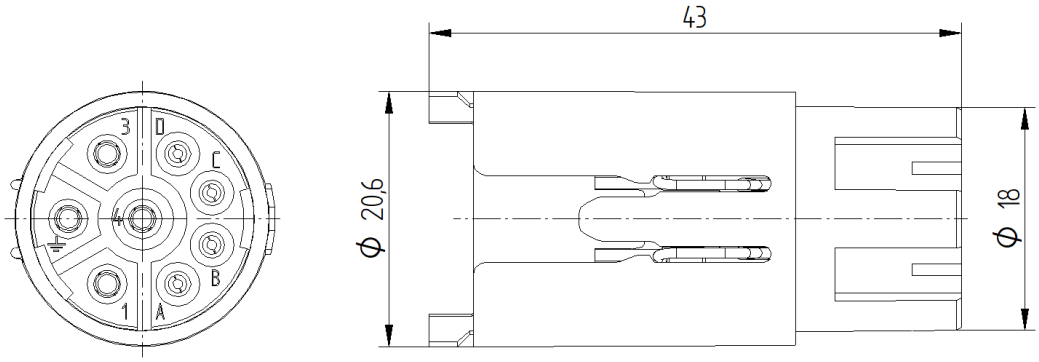

Industriemaschinen und Anlagenbau

Mechanischer Widerstand

Robust

Wasserdicht

Gute chemische Beständigkeit

Korrosionsbeständig

Maximaler Vibrationsschutz

Kurze Montagezeit

Platzbedarf

Windenergie

Bemerkung

Die Fotografien sind nicht maßstabsgetreu und stellen keine Detailabbildungen der jeweiligen Produkte dar.

Wir behalten uns alle Rechte nach DIN ISO 16016 vor.
PD 0019/05_04.18DE